第47回徳島県中学校春季軟式野球選手権大会
（第43回全日本少年軟式野球大会徳島県予選）
組 み 合 わ せ 表

1. 主　催　一般社団法人徳島県軟式野球連盟，徳島県中学校体育連盟，徳島県教育委員会
2. 後　援　一般社団法人徳島新聞社，ナガセケンコー株式会社
3. 会　期　令和8年4月 11日（土）～4月29日（祝水）　予備日：5月2，6日
4. 会　場　（む）むつみスタジアム，（十）あわ十川ゴム球場，（ア）アグリあなんスタジアム
　　試合開始予定時間　① 9：00　② 10：45　③ 12：30　④ 14：15
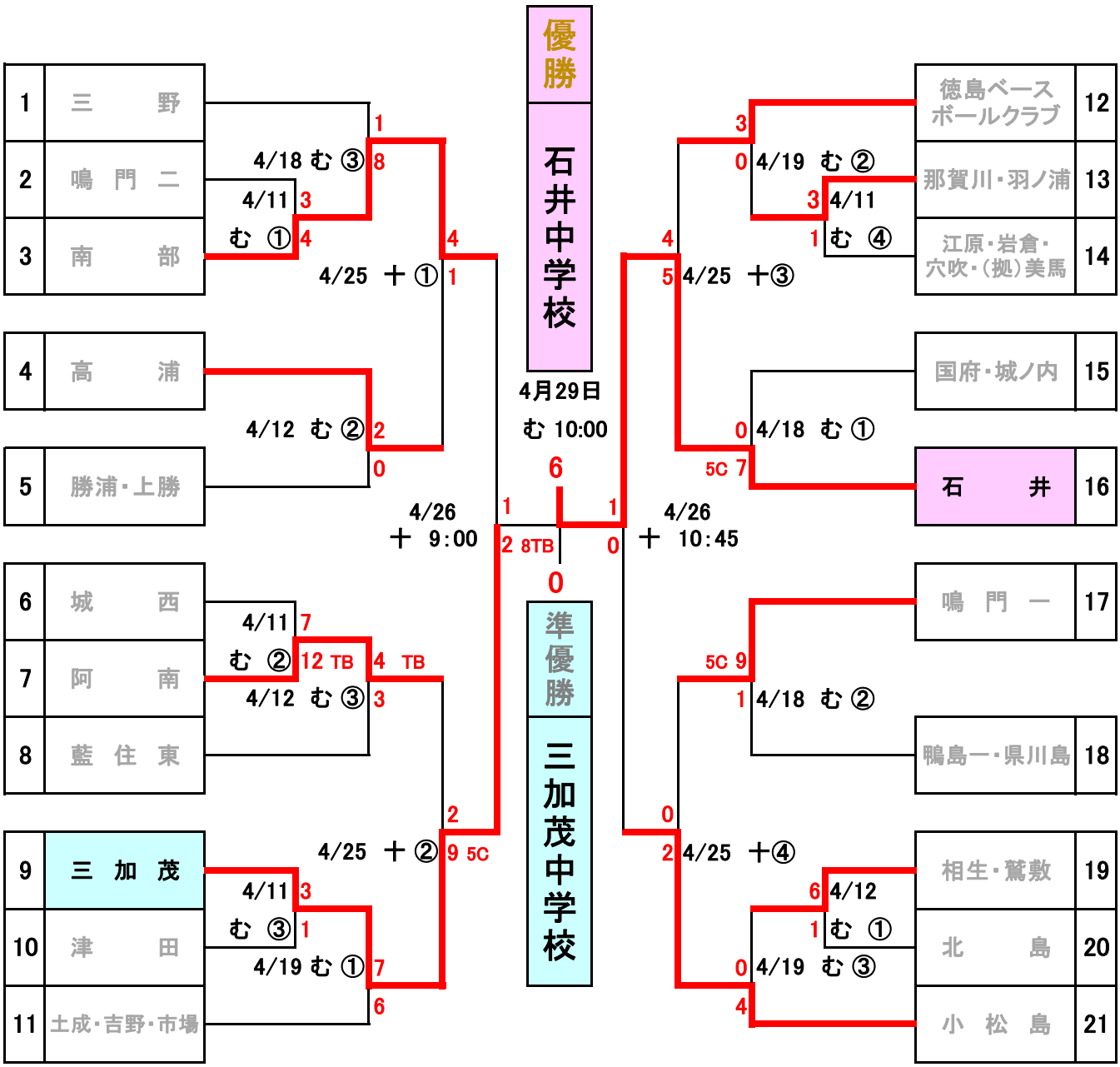
注：4/29終了